DC108R4.7

Poort/overheadcont., alu uitvoering, 2m , afstand ±75 mm, NC. Incl 2 weerst.



DC108R4.7

Poort/overheadcont., alu uitvoering, 2m , afstand ±75 mm, NC. Incl 2 weerst.

Technische specificaties

General

Application type	Surface mount
Contact type	4K7 end-of-line resistor

Wired/wireless

Wired-wireless	Wired

Physical

Material	Aluminium

Regulatory

EN50131 grade	Grade 2

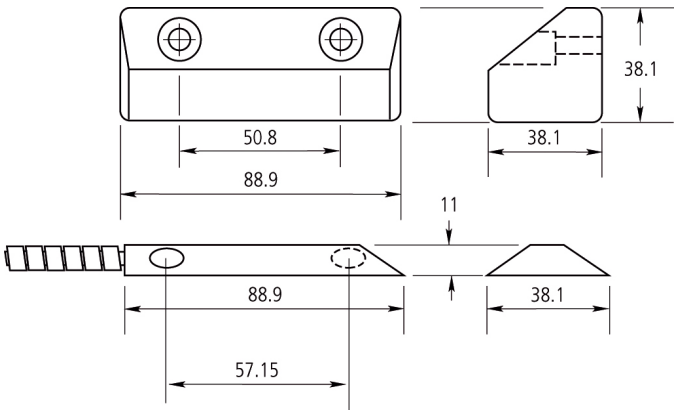

Als een bedrijf van innovatie behoudt Kidde Global Solutions zich het recht voor productspecificaties zonder kennisgeving te wijzigen. Ga voor de nieuwste productspecificaties online naar nl.firesecurityproducts.com of neem contact op met uw verkoopvertegenwoordiger.

Last updated on 12 November 2026 - 18:57