S25-2SLC-20

SFP-Port 100Base-FX Mini GBIC Transceiver, 1310 nm, 20 km, Single Mode, Wide Temperature



Details

- SFP multi-source agreement compliant
- Data rate 100Mbps
- Class 1 laser safety standard IEC 60825 compliant
- LC duplex receptacle
- Low power dissipation
- Plug-and-play capability for easy installation
- Hot Pluggable
- -40ºC to +75ºC operation temperature
- TTL signal detect indicator
- Single power supply 3.3V
- Comply with the IEEE 802.3ab

S25-2SLC-20

SFP-Port 100Base-FX Mini GBIC Transceiver, 1310 nm, 20 km, Single Mode, Wide Temperature

Technische specificaties

General

Category	SFP
Port type	Enkelt Tilstand
No. of fibers	2
Port speed	Hurtig
Wavelength	1310 nm
Maximum distance	20 km

Environmental

Operating temperature	-40 to +75°C

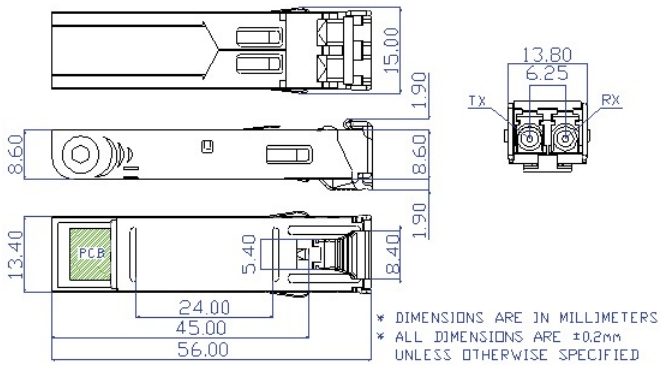

Als een bedrijf van innovatie behoudt Kidde Global Solutions zich het recht voor productspecificaties zonder kennisgeving te wijzigen. Ga voor de nieuwste productspecificaties online naar be.firesecurityproducts.com of neem contact op met uw verkoopvertegenwoordiger.

Last updated on 12 November 2026 - 20:20