DC140

Contact de sol, aimant 89 x 38 x 38 mm, contact 89 x 39 x 11 mm, sortie sur 4 fils de 2 m sous gaine métallique, ouverture 75 mm max, traitement anticorrosion.

Présentation

Contact DC140 avec cablâge blindé, intervalle de fonctionnement standard de 75mm - Robuste. Contact magnétique pour une porte basculante pour des environnements commerciales et industrielles.

Installation facile

Une large distance de fonctionnement jusqu'à 7,5 cm rend l'installation facile et permet d'éviter les faux alarmes causées par le mouvement de la porte et les portes non hermétique.



Détails

- Idéal pour les applications résidentielles, commerciales et industrielles
- Contact magnétique de haute qualité et très robuste
- Testé pour minimum 10.000.000 cycles
- Distance de fermeture de 75 mm
- Contact NF
- Agréé Incert

DC140

Contact de sol, aimant 89 x 38 x 38 mm, contact 89 x 39 x 11 mm, sortie sur 4 fils de 2 m sous gaine métallique, ouverture 75 mm max, traitement anticorrosion.

Spécifications techniques

General

Application type	Montagem em superfície
Contact type	NF

Wired/wireless

Wired-wireless	Verdrahtet

Physical

Material	Anti-corrosão

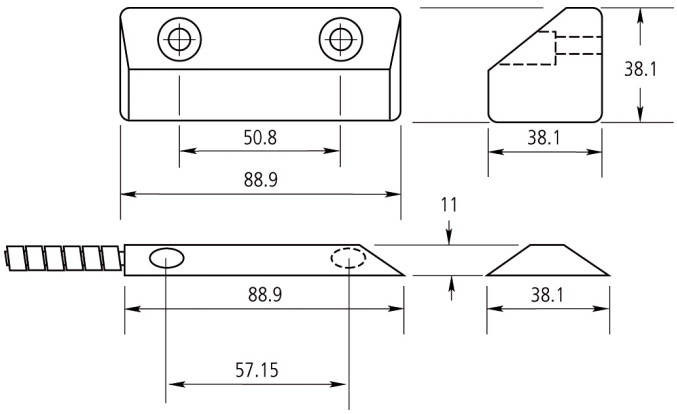

En tant que société d'innovation, Kidde Global Solutions se réserve le droit de modifier les spécifications des produits sans préavis. Pour les dernières spécifications du produit, visitez le site web fr.firesecurityproducts.com ou contactez votre représentant commercial.

Last updated on 12 November 2026 - 18:57