S30-2MLC-2

SFP-Port Gigabit Mini GBIC Transceiver Module (1310nm) - 2km - MM



S30-2MLC-2

SFP-Port Gigabit Mini GBIC Transceiver Module (1310nm) - 2km - MM

Spécifications techniques

General

Category	SFP
Port type	Multi Modus
No. of fibers	2
Port speed	Gigabit
Wavelength	1310 nm
Maximum distance	2 km

Environmental

Operating temperature	0 to +50°C

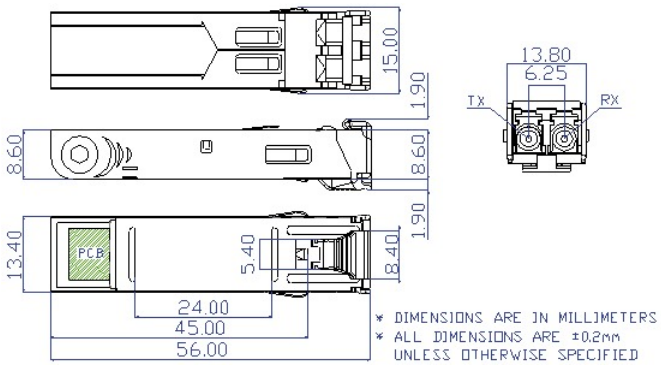

En tant que société d'innovation, Kidde Global Solutions se réserve le droit de modifier les spécifications des produits sans préavis. Pour les dernières spécifications du produit, visitez le site web be.firesecurityproducts.com ou contactez votre représentant commercial.

Last updated on 12 November 2026 - 20:20