# DC101

## Czujka magnetyczna przewód 4x200cm, przykręcana, NC, szczelina 15mm, B

### Seria DC101

Seria czujek magnetycznych DC101 została zaprojektowana w celu wykorzystania w instalacjach, gdzie konieczne jest zastosowanie małych, szczelnie zamkniętych urządzeń. Styk kontaktronowy znajduje się w poliuretanowej, szczelnej obudowie, co zapobiega dostawaniu się do wnętrza wilgoci oraz zapobiega generowaniu fałszywych alarmów.

### Łatwa instalacja

Standardowa szczelina robocza 16 mm umożliwia szybki i łatwy montaż oraz zabezpiecza przed fałszywymi alarmami, zaś wpuszczane otwory montażowe powodują, że śruby są praktycznie niewidoczne.

### Wysokiej jakości komponenty oraz materiały

Elementy styku kontaktronowego pokryte są rodem lub rutenem oraz hermetycznie zamknięte w suchym azocie, co zapewnia pracę w środowisku pozbawionym wilgoci oraz zabezpiecza elementy styku przed korozją.




### Szczegóły

- Wygodny montaż powierzchniowy
- Przewód połączeniowy o długości 2m
- Ochrona przed sabotażem
- Opcjonalna wersja w kolorze brązowym

# DC101

## Czujka magnetyczna przewód 4x200cm, przykręcana, NC, szczelina 15mm, B

## Specyfikacja techniczna

### General

| | |
|---|---|
| Application type | Montagem em superfície |
| Contact type | NF |

### Wired/wireless

| | |
|---|---|
| Wired-wireless | Wired |

### Physical

| | |
|---|---|
| Colour | White |

### Environmental

| | |
|---|---|
| Mounting surface material | Ferrometal, Não ferrometais |

### Regulatory

| | |
|---|---|
| EN50131 grade | Grade 2 |

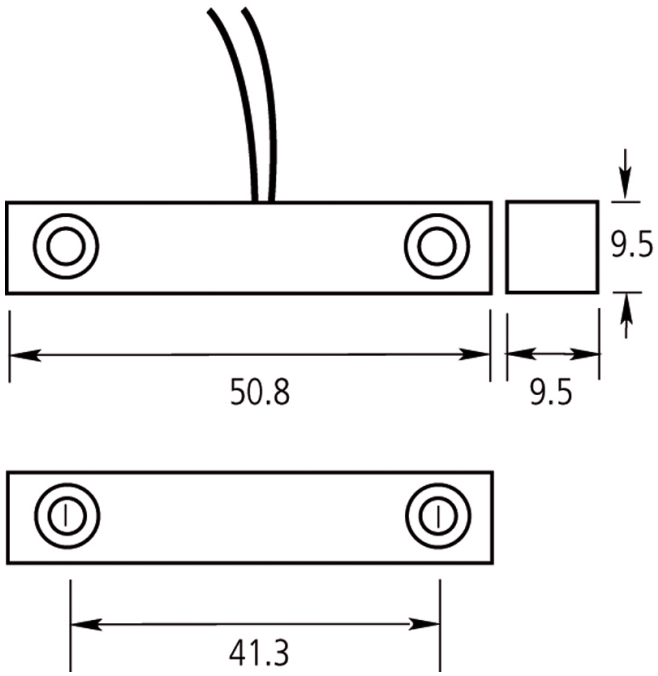


Będąc firmą innowacyjną, Kidde Global Solutions zastrzega sobie prawo do zmian w specyfikacji wyrobów bez uprzedzenia. W celu uzyskania najnowszych specyfikacji prosimy o wizytę na stronach pl/firesecurityproducts.com lub kontakt z przedstawicielem handlowym.

Last updated on 12 November 2026 - 18:57