TVD-CB6

Coupole de fixation (135 mm) pour caméra turret TruVision S6 motorisée. A utiliser avec TVD-SNB, TVD-PPB, TVD-CBW.

Présentation

La coupole de fixation TVD-CB6 peut être utilisée sur les supports TVD-SNB, TVD-PPB et TVD-CBW



Détails

- Compatible avec les supports de caméra TVD-SNB, TVD-PPB, TVD-CBW.
- À utiliser avec les caméras à tourelle motorisée S6 TVT-5608, TVT-5609, TVT-5610, TVT-5611

TVD-CB6

Coupole de fixation (135 mm) pour caméra turret TruVision S6 motorisée. A utiliser avec TVD-SNB, TVD-PPB, TVD-CBW.

Spécifications techniques

General

Bracket type	Câmara
Support type	TruVision Mini Kuppeln
Bracket mounting part	Base do copo
Mount type	Wandmontage

Physical

Physical dimensions	Ø 136 mm
Net weight	Ø 5.35 in.
Colour	Cinzento (Pantone 428c)
Material	Aluminium

Environmental

Environment	Drinnen, Draussen

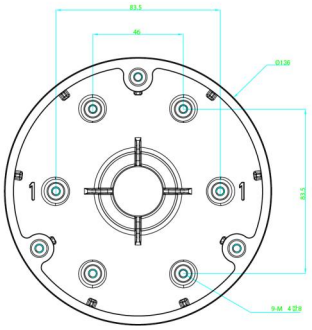

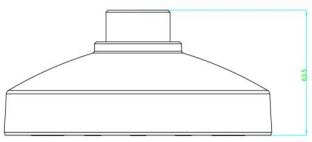

En tant que société d'innovation, Kidde Global Solutions se réserve le droit de modifier les spécifications des produits sans préavis. Pour les dernières spécifications du produit, visitez le site web fr.firesecurityproducts.com ou contactez votre représentant commercial.

Last updated on 12 November 2026 - 18:57