# N-MC-S-R

**MCP Accessory - Intelligent Manual Call Point Trim Skirt - Red**

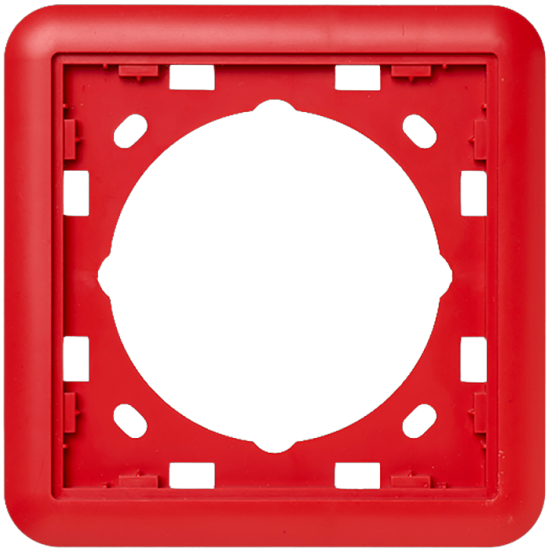

# N-MC-S-R

## MCP Accessory - Intelligent Manual Call Point Trim Skirt - Red

## Spécifications techniques

### Physical

| | |
|---|---|
| Colour | Vermelho (RAL 3028) |
| Mounting type | Wandmontage |
| Material (body) | Noryl SE100 (auto-extinguível) |

### Environmental

| | |
|---|---|
| Vandal proof | No |
| Environment | Drinnen |

### Regulatory

| | |
|---|---|
| Compliancy | CE, REACH, RoHS 2, WEEE |

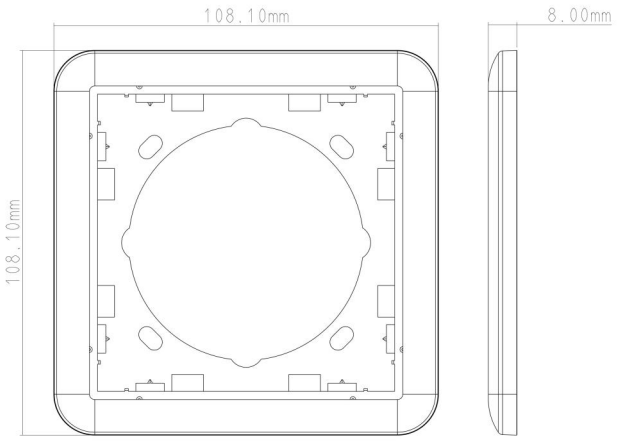


KIDDE COMMERCIAL

En tant que société d'innovation, Kidde Global Solutions se réserve le droit de modifier les spécifications des produits sans préavis. Pour les dernières spécifications du produit, visitez le site web fr.firesecurityproducts.com ou contactez votre représentant commercial.

Last updated on 12 November 2026 - 18:57