AAECU-EOL

Deteção Linear Analógica AlarmLine II EN unidade de substituição - Módulo EOL

Geral

A AAECU-EOL é uma unidade de Fim de Linha de substituição, para utilização com a unidade de controlo de cabo AlarmLine II Analogue PT Liner Detection (LHD). A unidade de controlo AAECU é fornecida com uma AAECU-EOL , mas no caso da unidade se perder ou danificar, então a AAECU-EOL pode ser fornecida separadamente.



Detalhes

- VdS EN54-22:2015/prA1:2007

AAECU-EOL

Deteção Linear Analógica AlarmLine II EN unidade de substituição - Módulo EOL

Especificações técnicas

Physical

Physical dimensions	100 x 35 x 60 mm (4" x 1 3/8" x 2 3/8") (W x H x D)
Net weight	115 g
Mounting type	Montaż nawierzchniowy
Material (body)	Aluminium

Environmental

Vandal proof	No
Operating temperature	-40 to +125°C
Relative humidity	0 to 99% ambient temperature -40 to +40°C / 0 to 75% ambient temperature greater than +40°C
IP rating	IP65

Regulatory

Certification	CE, EN54-22, VdS

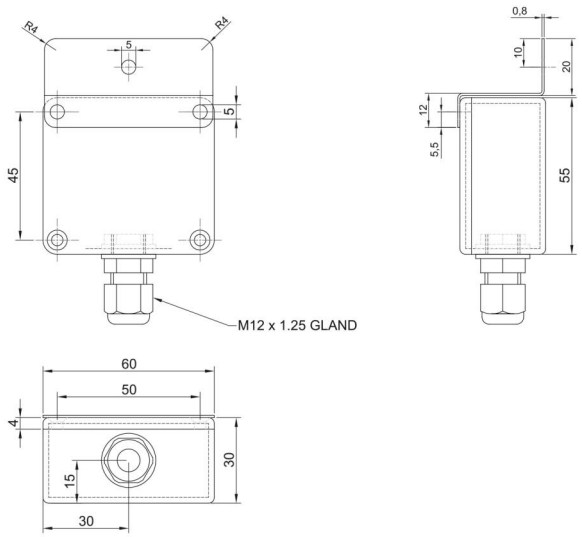

Figure 3. AlarmLine II Analogue EN EOL unit Dimensional Drawing

Como empresa de inovação, a Kidde Global Solutions reserva o direito de alterar as especificações do produto sem aviso prévio. Para obter informações sobre as especificações mais recentes do produto, visite pt.firesecurityproducts.com online ou contate o departamento comercial.

Last updated on 12 November 2026 - 18:57