ACA-CT-100

Kunststof bevestigingsclip type “T” voor plafond of wandmontage



ACA-CT-100

Kunststof bevestigingsclip type “T” voor plafond of wandmontage

Technische specificaties

Physical

Mounting type	Klip na
Material (body)	Polyethylenharpiks med lav densitet

Environmental

Environment	Indendør

Regulatory

Compliancy	RoHS

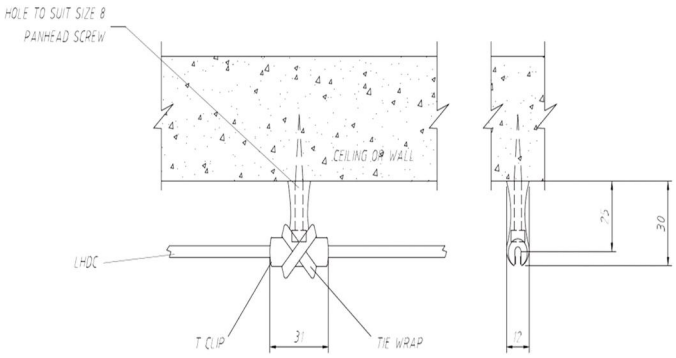

Als een bedrijf van innovatie behoudt Kidde Global Solutions zich het recht voor productspecificaties zonder kennisgeving te wijzigen. Ga voor de nieuwste productspecificaties online naar nl.firesecurityproducts.com of neem contact op met uw verkoopvertegenwoordiger.

Last updated on 12 November 2026 - 18:57