AAECU-EOL

Cassetta di fine linea per AlarmLine II EN - Parte di ricambio

Generalità

AAECU-EOL è una cassetta di fine linea di ricambio da utilizzare con il modulo di controllo per il cavo sensore analogico AlarmLine II EN. Il modulo di controllo AAECU include la cassetta AAECU-EOL, in caso di smarrimento o danneggiamento può essere fornita separatamente.



Dettagli

- VdS EN54-22:2015/prA1:2007

AAECU-EOL

Cassetta di fine linea per AlarmLine II EN - Parte di ricambio

Specifiche tecniche

Physical

Physical dimensions	100 x 35 x 60 mm (4" x 1 3/8" x 2 3/8") (W x H x D)
Net weight	115 g
Mounting type	Montaż nawierzchniowy
Material (body)	Aluminium

Environmental

Vandal proof	No
Operating temperature	-40 to +125°C
Relative humidity	0 to 99% ambient temperature -40 to +40°C / 0 to 75% ambient temperature greater than +40°C
IP rating	IP65

Regulatory

Certification	CE, EN54-22, VdS

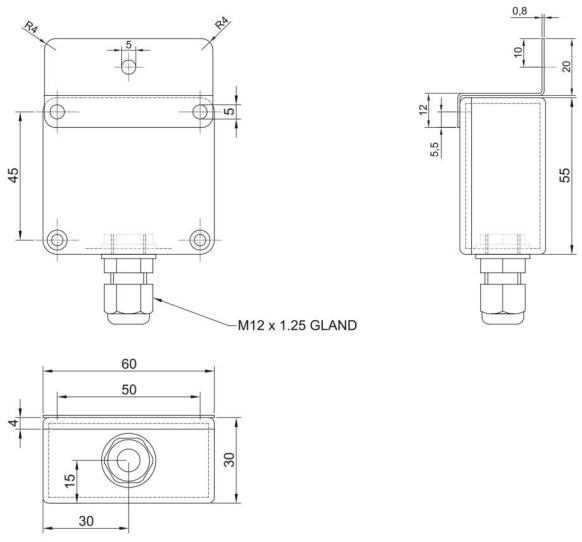

Figure 3. AlarmLine II Analogue EN EOL unit Dimensional Drawing

In quanto azienda in continua innovazione, Kidde Global Solutions si riserva il diritto di modificare le specifiche del prodotto senza preavviso. Per avere informazioni sempre aggiornate, visita it.firesecurityproducts.com online o contatta il tuo riferimento commerciale.

Last updated on 12 November 2026 - 18:57