AAECU-EOL

Pieza de repuesto AlarmLine II analógica EN LHD: módulo EOL

General

El AAECU-EOL es una unidad de fin de línea de repuesto para usar con la unidad de control de cable de detección de calor del revestimiento EN analógico (LHD) AlarmLine II. La unidad de control AAECU se suministra con un AAECU-EOL incluido, pero en caso de que la unidad se pierda o se dañe, el AAECU-EOL se puede suministrar por separado.



Detalles

- VdS EN54-22:2015/prA1:2007

AAECU-EOL

Pieza de repuesto AlarmLine II analógica EN LHD: módulo EOL

Especificaciones técnicas

Physical

Physical dimensions	100 x 35 x 60 mm (W x H x D) 4" x 1 3/8" x 2 3/8" (W x H x D)
Net weight	115 g
Mounting type	Montaż nawierzchniowy
Material (body)	Aluminium

Environmental

Vandal proof	No
Operating temperature	-40 to +125°C
Relative humidity	0 to 99% ambient temperature -40 to +40°C / 0 to 75% ambient temperature greater than +40°C
IP rating	IP65

Regulatory

Certification	CE, EN54-22, VdS

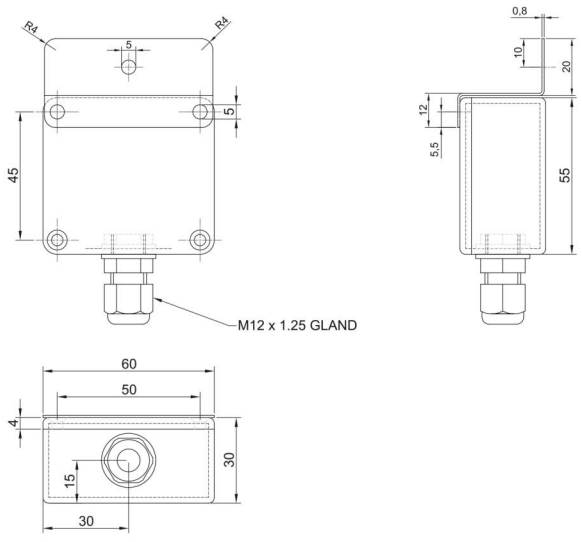

Figure 3. AlarmLine II Analogue EN EOL unit Dimensional Drawing

Como empresa innovadora, Kidde Global Solutions se reserva el derecho de modificar las especificaciones de los productos sin previo aviso. Para conocer las últimas especificaciones de los productos, visite la Web de es.firesecurityproducts.com o póngase en contacto con su comercial.

Last updated on 12 November 2026 - 18:57