DC109

Contacto Magnético Industrial - GAP: 7.5 cm, 2m cabo aramado



DC109

Contacto Magnético Industrial - GAP: 7.5 cm, 2m cabo aramado

Especificações técnicas

General

Application type	Ytmontering
Contact type	NC

Wired/wireless

Wired-wireless	Verdrahtet

Physical

Material	Aluminium

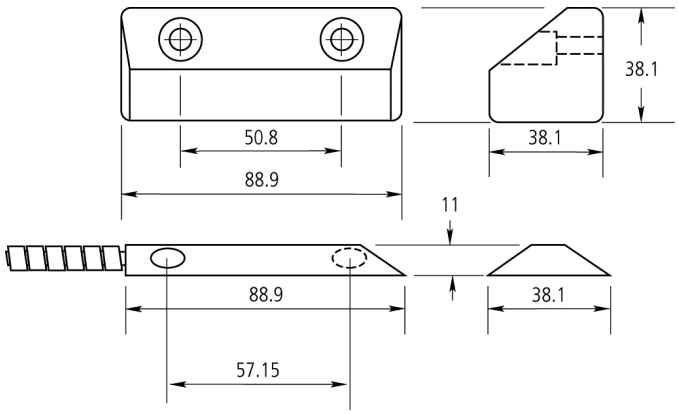

Como empresa de inovação, a Kidde Global Solutions reserva o direito de alterar as especificações do produto sem aviso prévio. Para obter informações sobre as especificações mais recentes do produto, visite pt.firesecurityproducts.com online ou contate o departamento comercial.

Last updated on 12 November 2026 - 18:57