S40-2SLC-10

SFP+ Port 10BaseG-LR SFP+ Module - 2 Fiber - 10Km - Single-Mode - 1310nm (0~70□)



S40-2SLC-10

SFP+ Port 10BaseG-LR SFP+ Module - 2 Fiber - 10Km - Single-Mode - 1310nm (0~70□)

Technische Spezifikationen

General

Kategorie	SFP
Porttyp	Einzelner Modus
Anzahl der Fasern	2
Port-Geschwindigkeit	10G
Wellenlänge	1310 nm

Regulatory

Kompatibilität	CE, FCC

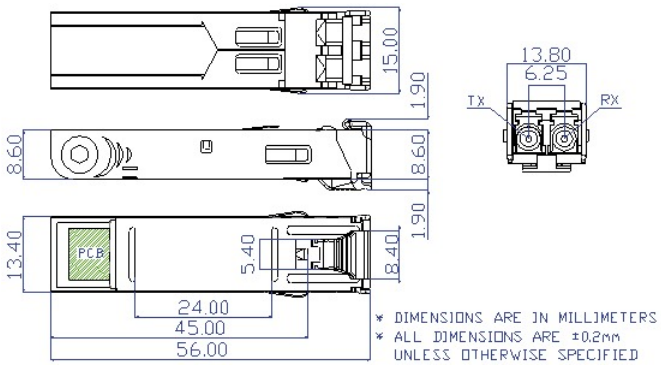

Als innovatives Unternehmen behält sich Kidde Global Solutions das Recht vor, Produktspezifikationen ohne Ankündigungen zu ändern. Für die aktuellsten Produktspezifikationen, besuchen Sie bitte de.firesecurityproducts.com online oder kontaktieren Sie bitte unsere Vertriebsmitarbeiter.