TVD-CB6

Base Montagem 135mm para Câmara Torre Motorizada S6 -TVD-SNB, TVD-PPB, TVD-CBW



TVD-CB6

Base Montagem 135mm para Câmara Torre Motorizada S6 -TVD-SNB, TVD-PPB, TVD-CBW

Especificações técnicas

General

Bracket type	Caméra
Support type	TruVision Mini Kuppeln
Bracket mounting part	Coupe de base
Mount type	Wandmontage

Physical

Colour	Gris (Pantone 428c)
Material	Aluminium

Environmental

Environment	Drinnen, Draussen

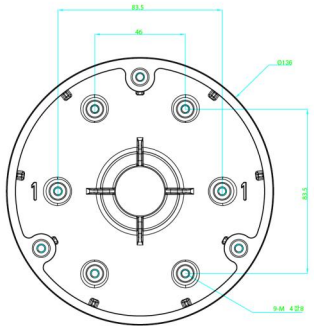

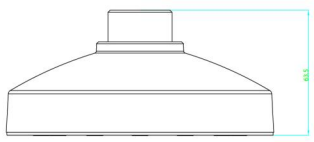

Como empresa de inovação, a Kidde Global Solutions reserva o direito de alterar as especificações do produto sem aviso prévio. Para obter informações sobre as especificações mais recentes do produto, visite pt.firesecurityproducts.com online ou contate o departamento comercial.

Last updated on 12 November 2026 - 18:57