# S20-2MLC-2

## Port SFP Fast Ethernet 2 x fiber, światłowód wielommodowy MM 1310nm - 2Km, (100BASE-FX)

### Charakterystyka ogólna

Wysokiej jakości moduły światłowodowe SFP zostały zaprojektowane z dbałością o zachowanie wysokich parametrów technicznych umożliwiających uzyskanie niezawodnej transmisji na duże odległości, zarówno w oparciu o światłowody wielomodowe, jak i jednomodowe. Spełniają one zapisy porozumienia o zgodności sprzętowej (Multisource Agreement - MSA), dzięki czemu mogą być stosowane w wielu różnych urządzeniach, umożliwiających uzyskanie rozmaitych topologii sieciowych.
Możliwość instalacji i deinstalacji, bez konieczności wyłączania urządzenia, eliminuje konieczność organizowania wymuszonych niekorzystnych przerw w pracy całej sieci podczas prac konserwacyjnych lub rozbudowy.



### Szczegóły

- Kompatybilne z urządzeniami różnych producentów
- Szybkość 100Mbps
- Zgodność ze standardem IEC 60825 (Klasa 1)
- Złącze LC (Duplex)
- Niski współczynnik rozpraszania
- Prosta instalacja (urządzenie typu plug-and-play)
- Możliwość instalacji przy włączonym zasilaniu urządzenia
- Wskaźnik detekcji sygnału TTL

# S20-2MLC-2

## Port SFP Fast Ethernet 2 x fiber, światłowód wielommodowy MM 1310nm - 2Km, (100BASE-FX)

## Specyfikacja techniczna

### General

| | |
|---|---|
| Category | SFP |
| Port type | Multi Mode |
| No. of fibers | 2 |
| Port speed | Fast |
| Wavelength | 1310 nm |

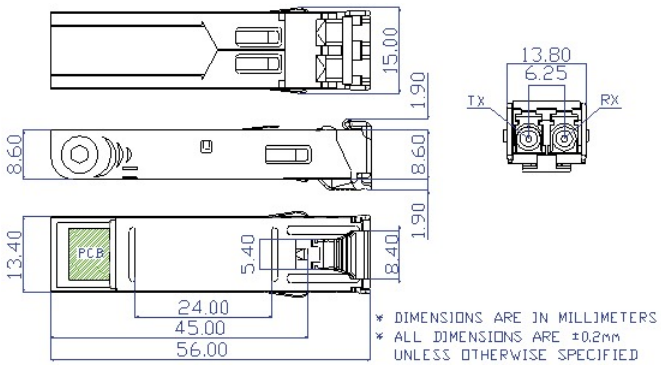


Będąc firmą innowacyjną, Kidde Global Solutions zastrzega sobie prawo do zmian w specyfikacji wyrobów bez uprzedzenia. W celu uzyskania najnowszych specyfikacji prosimy o wizytę na stronach pl/firesecurityproducts.com lub kontakt z przedstawicielem handlowym.

Last updated on 12 November 2026 - 20:20