ACA-CT-100

Clip "T" para Cabo Deteção Linear - 100 unidades



ACA-CT-100

Clip "T" para Cabo Deteção Linear - 100 unidades

Especificações técnicas

Physical

Mounting type	Klip na
Material (body)	Polyethylenharz niedriger Dichte

Environmental

Environment	Drinnen

Regulatory

Compliancy	RoHS

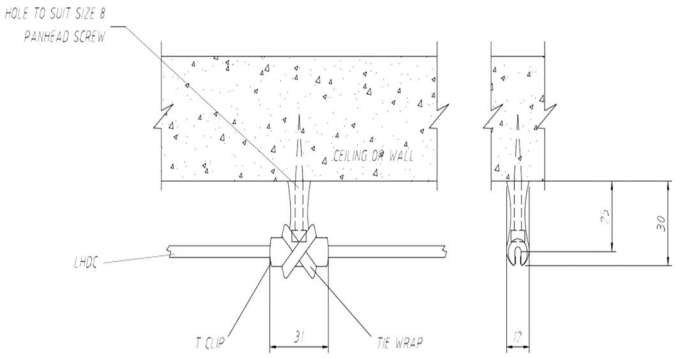

Como empresa de inovação, a Kidde Global Solutions reserva o direito de alterar as especificações do produto sem aviso prévio. Para obter informações sobre as especificações mais recentes do produto, visite pt.firesecurityproducts.com online ou contate o departamento comercial.

Last updated on 12 November 2026 - 18:57