ACA-CT-100

LHD Cable Accessory - Clip "T" - Quantity 100



ACA-CT-100

LHD Cable Accessory - Clip "T" - Quantity 100

Specyfikacja techniczna

Physical

Mounting type	Clip en
Material (body)	Low density polyethylene resin

Environmental

Environment	Indoor

Regulatory

Compliancy	RoHS

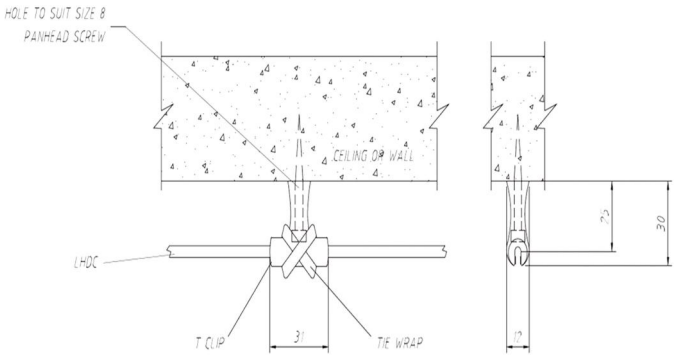

Będąc firmą innowacyjną, Kidde Global Solutions zastrzega sobie prawo do zmian w specyfikacji wyrobów bez uprzedzenia. W celu uzyskania najnowszych specyfikacji prosimy o wizytę na stronach pl/firesecurityproducts.com lub kontakt z przedstawicielem handlowym.

Last updated on 12 November 2026 - 18:57