DC102R4.7

CONTACT WITH 4.7K RES (WHITE)



DC102R4.7
CONTACT WITH 4.7K RES (WHITE)

Tekniska specifikationer

General

Application type	Oberflächenmontage
Contact type	4K7 Widerstand

Wired/wireless

Wired-wireless	Verdrahtet

Physical

Colour	Weiß

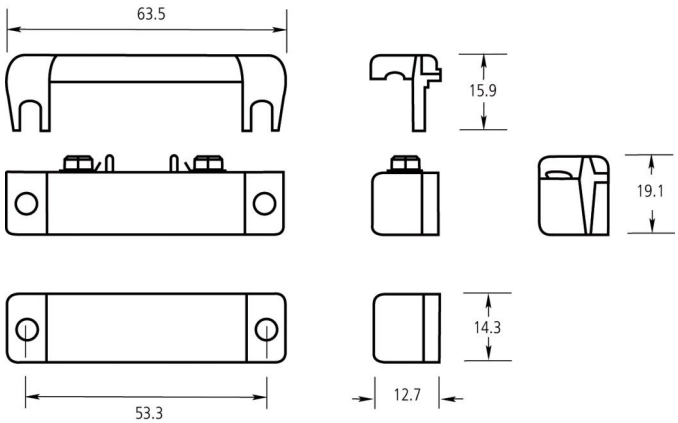

Kidde Global Solutions förbehåller sig rätten att ändra produktspecifikationer utan föregående meddelande. För de senaste produktspecifikationerna, besök se.firesecurityproducts.com online eller kontakta din försäljningsrepresentant.

Last updated on 12 November 2026 - 18:57