TVD-5402

TruVision IP Mini Dome camera, H.265/H.264, 3 Mpx , 2.8 to 12mm gemotoriseerd objectief. Voeding POE (802.3-at) /12VDC, binnengebruik, IK10



TVD-5402

TruVision IP Mini Dome camera, H.265/H.264, 3 Mpx , 2.8 to 12mm gemotoriseerd objectief. Voeding POE (802.3-at) /12VDC, binnengebruik, IK10

Technische specificaties

General

Technology	IP
Video standard	NTSC, PAL
Image settings	Flur-Ansicht, Spiegel, ROI (Region Of Interest)
Video output	BNC Composite PAL / NTSC
Software compatibility	OnGuard, Prism, TruVision Navigator, TVRmobile, Webbrowser

Camera

Sensor size	1/2.8"
Max. resolution	3 MPX
Sensor scan	Progressiv
Sensor type	CMOS

Lighting performance

WDR type	Echt-WDR
Day/night	Echt Tag / Nacht
Motorized IR cut filter	Yes
Infrared (IR)	Yes

Encoding

Sub stream compression	H.264, MJPEG
Sub stream resolutions	176 x 144 (QCIF), 352 x 288 (CIF), 704 x 576 (4CIF)

Lens

Lens type	Varifokal motorisiert
Auto iris	Yes
Auto focus	Yes
Motorized zoom	Yes

Network

Integration	CGI, ONVIF, PSIA
Supported network protocols	802.1x, DDNS, DHCP, DNS, ezDDNS, FTP, HTTP, HTTPS, IPv4, IPv6, NTP, PPPoE, Qos, RTP, RTSP, SMTP, SNMP, TCP/IP, UPnP

Audio

Audio compression	G.711, G.722.1, G.726, MP2L2

Alarm I/O

Alarm inputs	1

Storage

Local storage support	Yes

Video intelligence

Alarm trigger	Motion detection, Privatzonenmaskierung, Video tampering
Smart event	Erweiterte Bewegungserkennung, Audio exception detection, De-Fokus, Defog, Elektronische Bildstabilisierung (EIS), Gesichtserkennung, Einbruchmeldetechnikserkennung, Line crossing detection, Objektzählung, Zurückgelassenes Objekt, Object removal detection, Erkennung eines Bereichseintritts, Region exiting detection, Bereichsmarkierung (ROI), Bildwechsel

Electrical

Power supply type	VDC

Physical

Colour	Grau
Form Factor	Dome

Environmental

Vandal proof	Yes
Impact rating	IK10
Environment	Drinnen

Regulatory

Compliancy	CE, FCC, HALT, REACH, RoHS, UL, WEEE

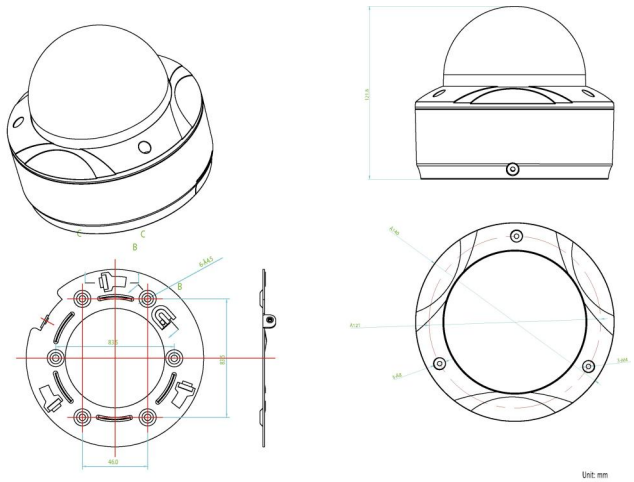

Als een bedrijf van innovatie behoudt Kidde Global Solutions zich het recht voor productspecificaties zonder kennisgeving te wijzigen. Ga voor de nieuwste productspecificaties online naar nl.firesecurityproducts.com of neem contact op met uw verkoopvertegenwoordiger.

Last updated on 12 November 2026 - 18:57