DC115

Magnetkontakt, portkontakt, overflademontage, min.-max. gab 9-62 mm, NC

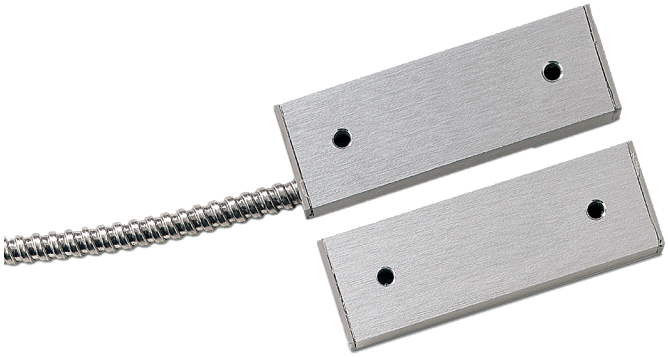

DC115

Magnetkontakt, portkontakt, overflademontage, min.-max. gab 9-62 mm, NC

Tekniske specifikationer

General

Application type	Surface mount
Contact type	CO

Wired/wireless

Wired-wireless	Wired

Physical

Colour	Silver
Material	Anodised aluminium finish

Regulatory

EN50131 grade	Grade 2

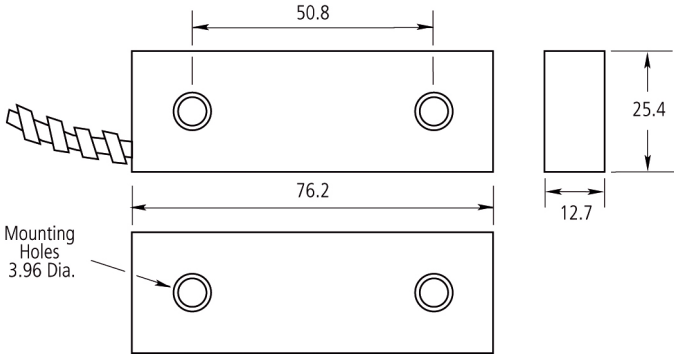

Kidde Global Solutions er et innovativt selskab og forbeholder sig ret til at ændre produktspecifikationer uden varsel. De nyeste produktspecifikationer kan du finde på dk.firesecurityproducts.com eller ved at kontakte din salgsrepræsentant hos.

Last updated on 12 November 2026 - 18:57