S25-1MLC-A-2

SFP-Port 100Mbit Mini-GBIC Module 'A' end, 1 Fibre, 2 km, Multi-Mode, 1310/1550 nm, temp. pracy -40 to +75°C

Opis

Moduł nadawczo-odbiorczy KGS Fire & Security został specjalnie zaprojektowany do obsługi światłowodu o wysokiej wydajności, w tym zintegrowanego dupleksowego łącza danych w trybie pojedynczym. Zgodne z umową SFA Multisource Agreement (MSA), te moduły nadawczo-odbiorcze oferują możliwość podłączenia podczas pracy, co ułatwia instalację bez zakłócania działania urządzenia nadrzędnego działającego online. Transceiver SFP może instalować w przełącznikach KGS Fire & Security z interfejsem 100Base-FX.



Szczegóły

- Zgodny z normą SFP
- Maksymalna prędkość transmisji 155 Mbits / s
- Laserowy standard bezpieczeństwa klasy 1 zgodny z IEC 60825
- 1 światłowód wielomodowy
- Złącze LC
- Niskie rozpraszanie mocy
- Funkcja plug-and-play dla łatwej instalacji
- Hot-plug
- Temperatura pracy od -40°C do + 75°C
- Wskaźnik wykrycia sygnału TTL
- Pojedynczy zasilacz 3,3 V.
- Zgodny z IEEE 802.3ab

S25-1MLC-A-2

SFP-Port 100Mbit Mini-GBIC Module 'A' end, 1 Fibre, 2 km, Multi-Mode, 1310/1550 nm, temp. pracy -40 to +75°C

Specyfikacja techniczna

General

Category	SFP
Port type	Multi Tilstand
No. of fibers	1
Port speed	100 Mbps
Wavelength	1310 nm, 1550 nm

Regulatory

Compliancy	CE, REACH, RoHS 2

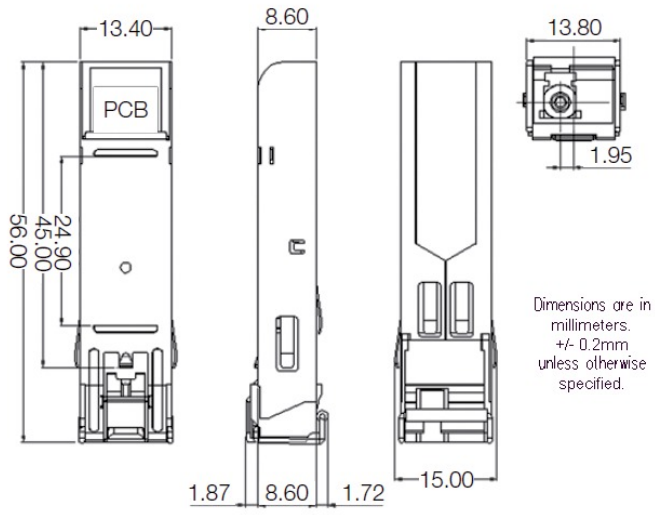

Będąc firmą innowacyjną, Kidde Global Solutions zastrzega sobie prawo do zmian w specyfikacji wyrobów bez uprzedzenia. W celu uzyskania najnowszych specyfikacji prosimy o wizytę na stronach pl/firesecurityproducts.com lub kontakt z przedstawicielem handlowym.

Last updated on 12 November 2026 - 20:20