DC102R4.7

CONTACT WITH 4.7K RES (WHITE)



DC102R4.7
CONTACT WITH 4.7K RES (WHITE)

Specyfikacja techniczna

General

Application type	Overflademontering
Contact type	4K7 end-of-line resistor

Wired/wireless

Wired-wireless	Kablede

Physical

Colour	Hvid

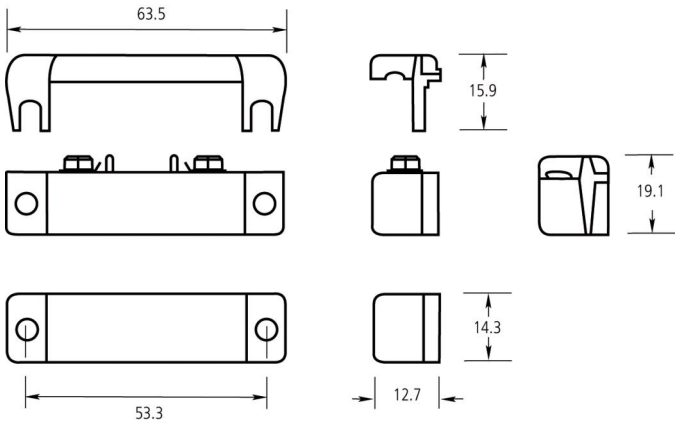

Będąc firmą innowacyjną, Kidde Global Solutions zastrzega sobie prawo do zmian w specyfikacji wyrobów bez uprzedzenia. W celu uzyskania najnowszych specyfikacji prosimy o wizytę na stronach pl/firesecurityproducts.com lub kontakt z przedstawicielem handlowym.

Last updated on 12 November 2026 - 18:57