DC101R4.7

Built-on door window sensor with 4k7 EOL resistor



DC101R4.7

Built-on door window sensor with 4k7 EOL resistor

Specifiche tecniche

General

Application type	Overflademontering
Contact type	4K 7 résistance

Wired/wireless

Wired-wireless	Kablede

Regulatory

EN50131 grade	Lønklasse 2

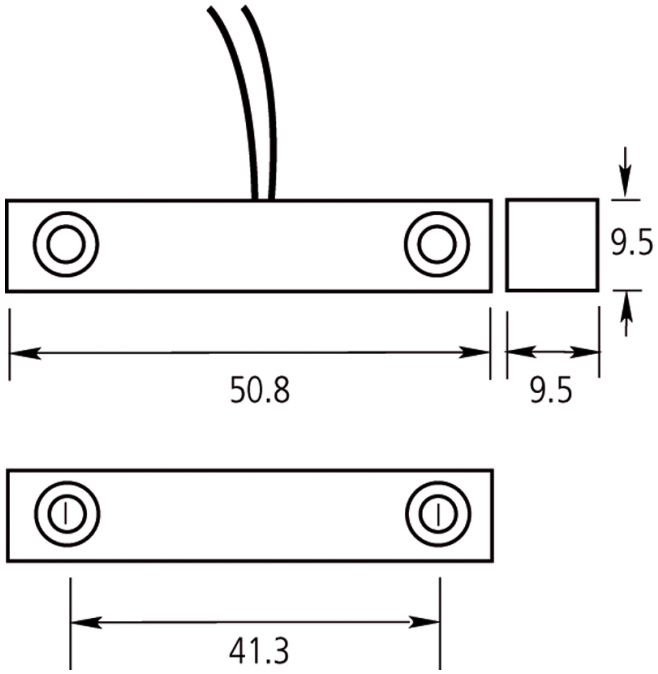

In quanto azienda in continua innovazione, Kidde Global Solutions si riserva il diritto di modificare le specifiche del prodotto senza preavviso. Per avere informazioni sempre aggiornate, visita it.firesecurityproducts.com online o contatta il tuo riferimento commerciale.

Last updated on 12 November 2026 - 18:57