DC102R4.7

CONTACT WITH 4.7K RES (WHITE)



DC102R4.7
CONTACT WITH 4.7K RES (WHITE)

Spécifications techniques

General

Application type	Overflademontering
Contact type	4K7 Widerstand

Wired/wireless

Wired-wireless	Kablede

Physical

Colour	Hvid

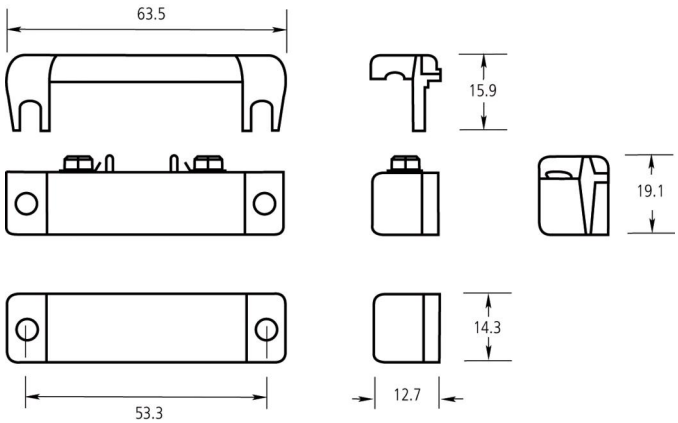

En tant que société d'innovation, Kidde Global Solutions se réserve le droit de modifier les spécifications des produits sans préavis. Pour les dernières spécifications du produit, visitez le site web be.firesecurityproducts.com ou contactez votre représentant commercial.

Last updated on 12 November 2026 - 18:57